ԿՏՐՎԱԾՔ 1 - 1

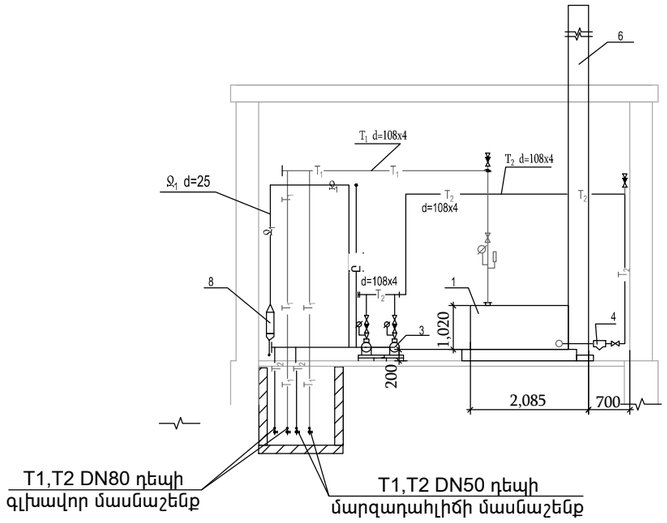

ԿՏՐՎԱԾՔ 2 - 2

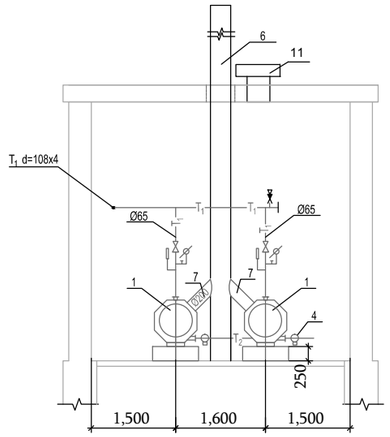

ՀԱՏԱԿԱԳԻԾ

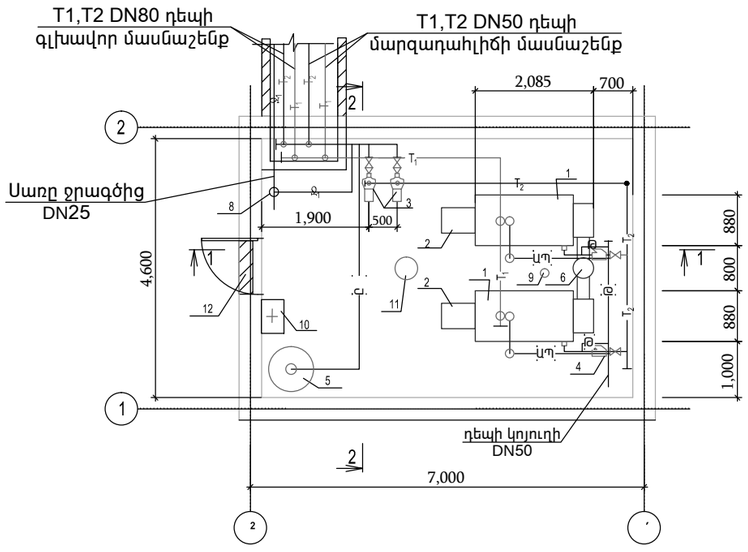

ՀՀ	ԱՆՎԱՆՈՒՄ	ԲՆՈՒԹԱԳԻՐ	ՉԱՓ	ՔԱՆԱԿ	Ծանոթ.
1	Ջրատաքացուցիչ կաթսա Ap&Ap Q=197800 կկալ/ժամ (կամ նմանատիպ)	KB-0.23 N=230 կվտ	լրա-կազմ	2	
2	Գազի այրիչ	B=25մ^3/ժ	հատ	2	
3	Շրջապտույտի պոմպ HF5AM G=17 մ^3/ժ, H=18 մ. էլ. շարժիչի հետ	N=1.5 կվտ պտ/ր n=2900	հատ	2	1 պահուստ
4	Կեղտազտիչ ԳԵՐՑ	dy=65	հատ	2	
5	Ընդարձակման բաք reflex Tan 250N V=250 լիտր	D=759 H=745	հատ	1	
6	Մետաղական ծխնելույզ	d=350 H=14.0 մ	հատ	1	
7	Մետաղական ծխատար	d=200 H=1.0 մ	հատ	2	
8	Ջրի մշակման էլեկտրամագնիսական սարք	Tun 15	հատ	1	
9	Հոսակ		հատ	1	
10	Լվացարան		հատ	1	
11	Դեֆլեկտոր	Ø400մմ	հատ	1	
12	Ներածման ճաղավանդակ	ժ/g1000x300	հատ	1	

			ԿԱՊԱՆԻ ԹԻՎ 7 ԴՊՐՈՑ		
ՆԳՃ	Մ. ՀՈՒՄՆՅԱՆ				
ՆԱԽԱԳԾԵՑ	Կ. ՍԱՀԱԿՅԱՆ		ԿԱԹՍԱՅԱՏՈՒՆ ՋԵՐՄԱՄԵԽԱՆԻԿԱԿԱՆ ՄԱՍ	ՓՈՒԼ	ԹԵՐԹ	ԹԵՐԹԵՐ
ՍՏՈՒԳԵՑ	Վ. ԳԱՍՊԱՐՅԱՆ			ԱՆ	ՋՄ-3	3
			ՀԱՏԱԿԱԳԻԾ ԽՈՂՈՎԱԿԱՇԱՐԵՐՈՎ: ԿՏՐՎԱԾՔ 1-1, 2-2	«ՄԱՌԱ ԵՎ ԴՈՒՍՏՐԵՐ» ՍՊԸ		